版本	修订内容	日期	绘图	批准
A1	DWG.REL	2020/7/4	张智美	金正发

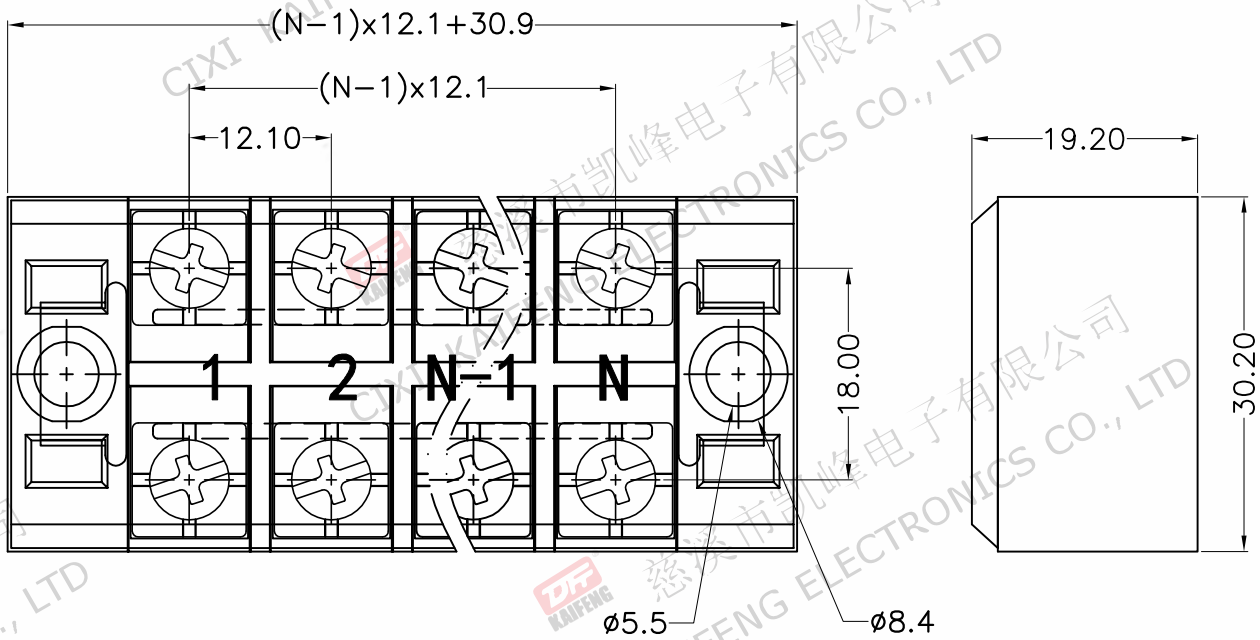

• 材质及电镀
①盖板:PC
②螺 丝:M4,钢,镀镍
③垫 片:黄铜,1.0t 镀镍
④塑件主体:PA66, UL94V-0

• 电气性能 IEC
额定电压: 300V 450V
额定电流: 25A 32A
绝缘电阻: 500MΩ/DC500V
耐电压: AC2000V/Min

• 机械性能
温度范围: -40℃～+105℃
适用线径: 22-12AWG 4.0mm²
最大扭矩值: 1.2N.m 12.24kgf.cm

• 符合RoHS环保要求

订购方式

TB-350-12.1-2*XXP-1 X-XXXXX

- TB-350 → 产品型号
- 12.1 → 间距:mm
- XXP → 极数:2~24P
- 1 → 1:单间距 2:双间距
- X → 颜色: G:绿色 R:红色 K:黑色 W:白色 O:橙色 B:蓝色 GR:灰色
- XXXXX → 客户要求

间距尺寸公差			其它未注尺寸公差					0.1/10
>0～6	>6～10	>10～24	>0～30	>30～60	>60～100	>100～150	>150	∠
±0.15	±0.20	±0.30	±0.30	±0.50	±0.70	±1.00	±1.30	±2°

图纸类型	客户图纸		
比例	1:1	图页	1/1
图纸编号	W12001311		

投影法		品名	TB-350-12.1-2*XXP-1X
单位	mm		
纸张尺寸	A4	产品系列	TB-350

慈溪市凯峰电子有限公司
CIXI KAIFENG ELECTRONICS CO.,LTD