| 版本 | 修订内容 | 日期 | 绘图 | 批准 |
|---|---|---|---|---|
| A1 | DWG.REL | 2020.05.22 | 邓亚平 | 金正发 |

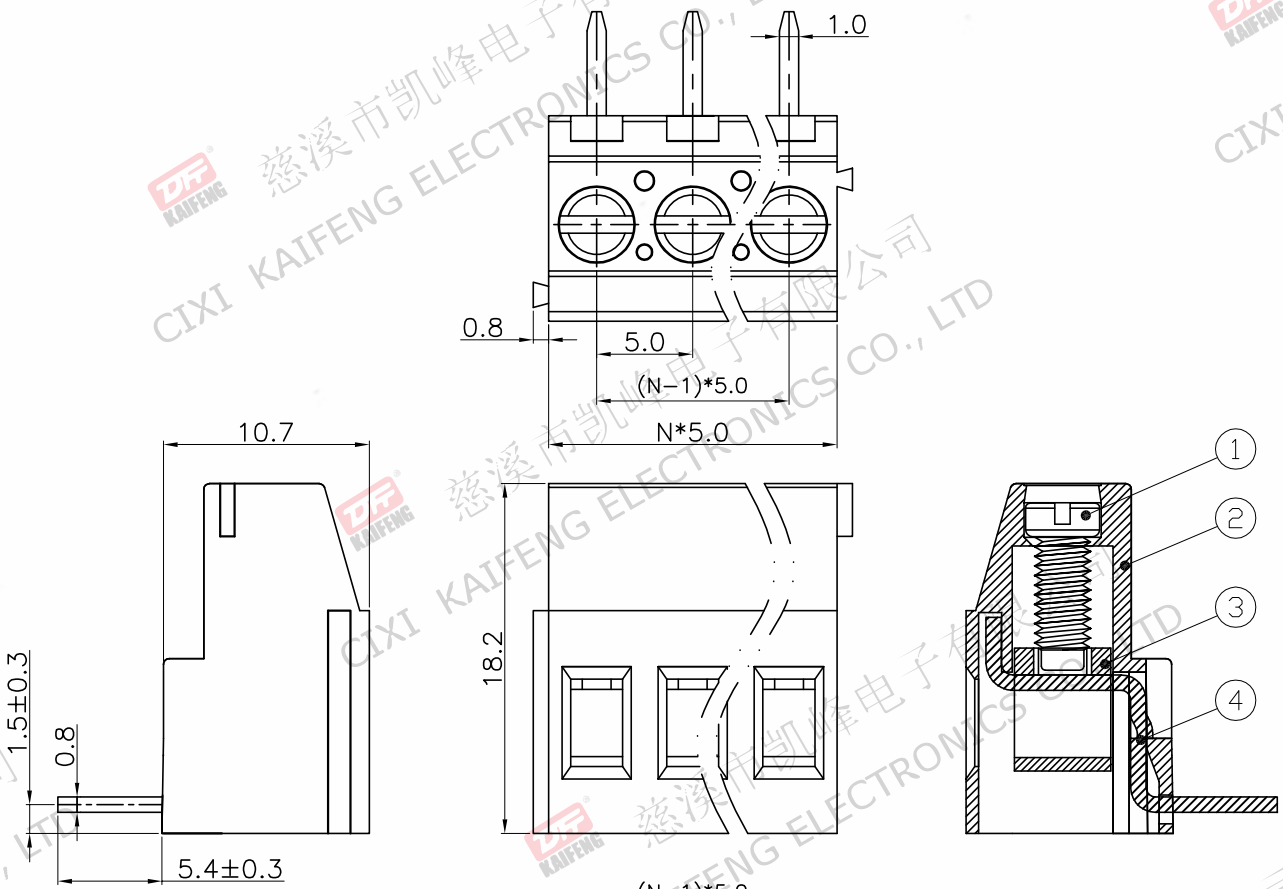


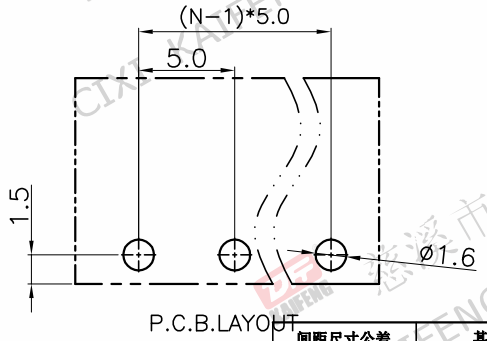


P.C.B.LAYOUT

- 材质及电镀
  - ①螺 丝 ： M3.0,钢,镀锌,"-"字槽
  - ②塑 件 ： PA66,UL94V-0
  - ③方 块 ： 铜合金，镀镍
  - ④焊 针 ： 铜合金，镀锡
- 电气性能

| | UL | IEC |
|---|---|---|
| 额定电压: | 300V | 250V |
| 额定电流: | 20A | 20A |

  - 接触电阻: 20mΩ(Max)
  - 绝缘电阻: 500MΩ/DC500V
  - 耐 电 压: AC2000V/1Min
  - 使用线径: 24-12AWG 4.0mm²
- 机械性能
  - 温度范围: -40℃～+105℃
  - 瞬时温度: +250℃ 5秒
  - 扭 力: 0.8N.m(8.0kgf.cm)
  - 剥线长度: 6-7mm
- 符合RoHS环保要求

## 订购方式

KF129R-5.0-XXP-1 X-XXXXX

- KF129R: 产品型号
- 5.0: 间距:mm
- XXP: 极数:2~24P
- 1: 1:单间距 2:双间距
- X: 颜色: G:绿色 R:红色 K:黑色 W:白色 O:橙色 B:蓝色 GR:灰色
- XXXXX: 客户要求

| 间距尺寸公差 | | | 其它未注尺寸公差 | | | | | |
|---|---|---|---|---|---|---|---|---|
| >0～6 | >6～10 | >10～24 | >0～30 | >30～60 | >60～100 | >100～150 | >150 | 0.1/10 |
| ±0.15 | ±0.20 | ±0.30 | ±0.30 | ±0.50 | ±0.70 | ±1.00 | ±1.30 | ±2° |

| | | | |
|---|---|---|---|
| 投影法 | | 品名 | KF129R-5.0-XXP-1X |
| 单位 | mm | | |
| 纸张尺寸 | A4 | 产品系列 | KF129 |
| 图纸类型 | 客户图纸 | | |
| 比例 | 1:1 | 图页 | 1/1 |
| 图纸编号 | W15000631 | | |

慈溪市凯峰电子有限公司
CIXI KAIFENG ELECTRONICS CO.,LTD