版本	修订内容	日期	绘图	批准
A1	DWG.REL	2020/5/18	张智美	金正发

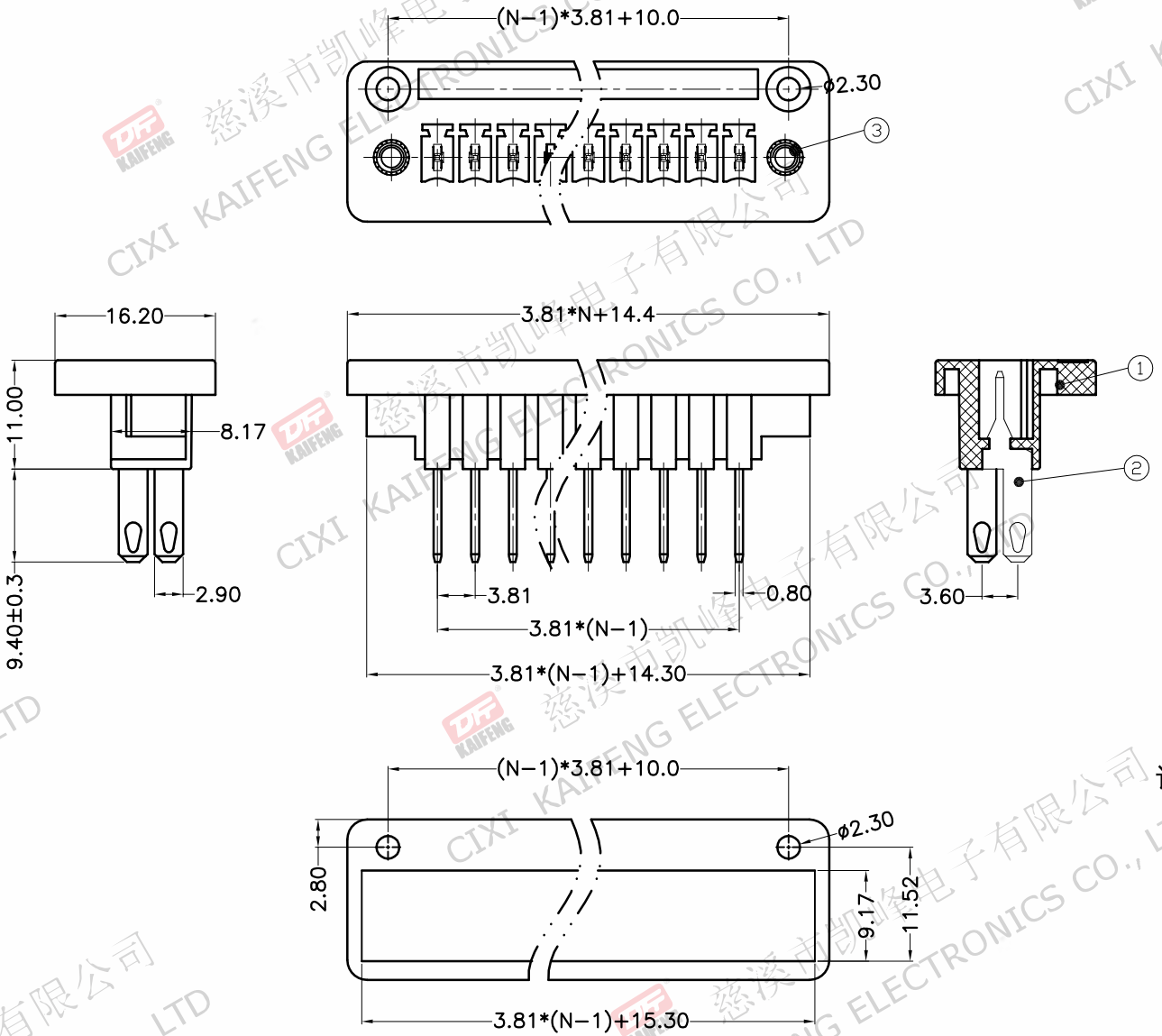

- 材质及电镀
  ①塑件主体：PA66,UL94V-0
  ②焊针：铜合金，镀锡
  ③螺母：M2.5,铜合金
- 电气性能

参考标准：	UL	IEC
额定电压：	300V	250V
额定电流：	8A	10A
接触电阻：	20mΩ(Max)	
绝缘电阻：	500MΩ\DC500V	
耐 电 压：	AC2000V\1Min	

- 机械性能
  温度范围：-40℃～+105℃
  瞬时温度：+250℃ 5秒
- 符合RoHS环保要求

订购方式

KF1024-3.81-XXP-1 X-XXXXX

- 产品型号
- 间距:mm
- 极数:2~24P
- 1:单间距 2:双间距
- 颜色：G:绿色 R:红色 K:黑色 W:白色 O:橙色 B:蓝色 GR:灰色
- 客户要求

间距尺寸公差			其它未注尺寸公差					0.1/10
>0~6	>6~10	>10~24	>0~30	>30~60	>60~100	>100~150	>150	∠
±0.15	±0.20	±0.30	±0.30	±0.50	±0.70	±1.00	±1.30	±2°

投影法		品名	KF1024-3.81-XXP-1X
单位	mm		
纸张尺寸	A4	产品系列	KF1024
图纸类型	客户图纸		
比例	1:1	图页	1/1
图纸编号	W10001981		

慈溪市凯峰电子有限公司
CIXI KAIFENG ELECTRONICS CO.,LTD