版本	修订内容	日期	绘图	批准
A1	DWG.REL	2020.06.10	邓亚平	金正发

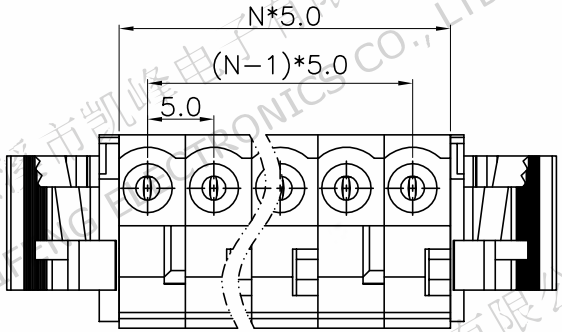

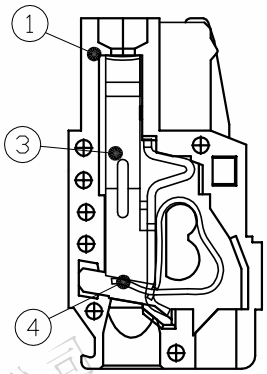

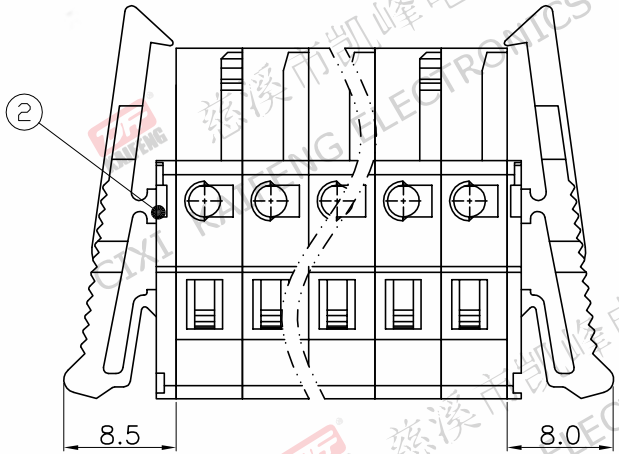

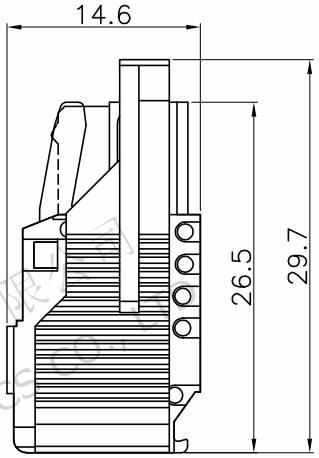

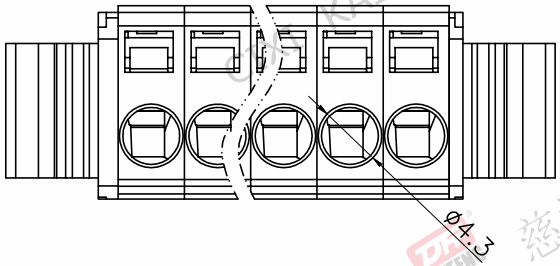

- 材质及电镀
  ①塑胶主体：PA66,UL94V-0
  ②塑胶盖板：PA66,UL94V-0
  ③夹　　子：铜合金，镀银
  ④卡　　簧：不锈钢

- 电气性能　UL　　IEC
  额定电压：300V　400V
  额定电流：15A　16A
  接触电阻：20mΩ
  绝缘电阻：500MΩ\1000V
  耐 电 压：AC1500V\1Min
  接线面积：28-12AWG 0.2-2.5mm²

- 机械性能
  温度范围：-30℃～+105℃
  瞬时温度：+250℃ 5秒

- 符合RoHS环保要求

订购方式

KF450A-5.0-XXP-1 X-XXXXX

- KF450A：产品型号
- 5.0：间距:mm
- XXP：极数:1～99P
- 1：1:单间距　2:双间距
- X：颜色：G:绿色　R:红色　K:黑色　W:白色　O:橙色　B:蓝色　GR:灰色
- XXXXX：客户要求

间距尺寸公差			其它未注尺寸公差					一般公差
>0～6	>6～10	>10～24	>0～30	>30～60	>60～100	>100～150	>150	0.1/10
±0.15	±0.20	±0.30	±0.30	±0.50	±0.70	±1.00	±1.30	∠ ±2°

投影法		品名	KF450A-5.0-XXP-1X
单位	mm		
纸张尺寸	A4	产品系列	KF450
图纸类型	客户图纸		
比例	1:1	图页	1/1
图纸编号	W16000101		

慈溪市凯峰电子有限公司
CIXI KAIFENG ELECTRONICS CO.,LTD